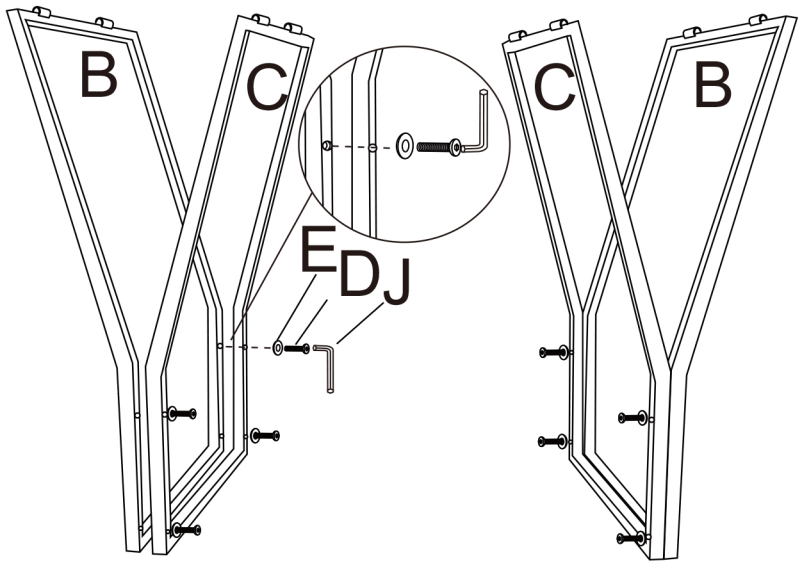

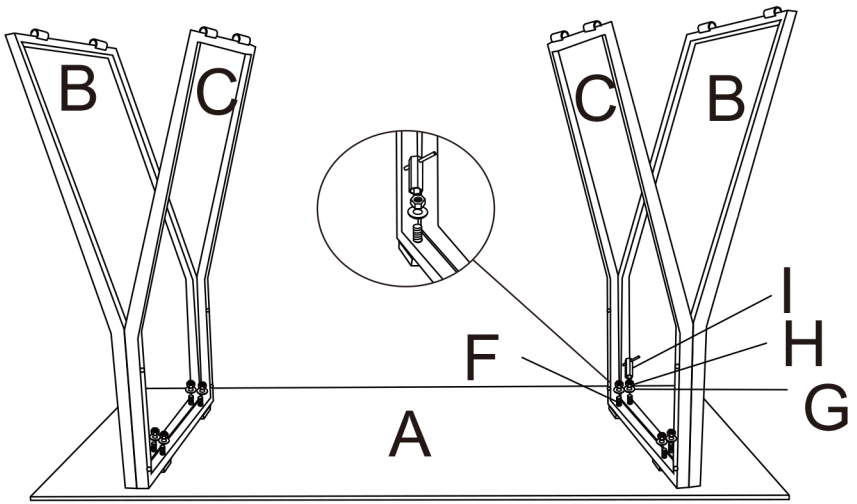

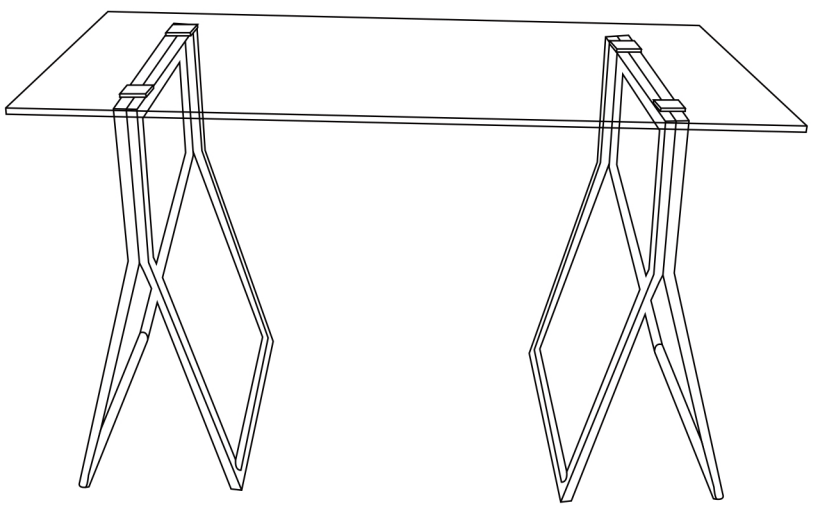

Ax1	Fx8
Bx2	Gx8
Cx2	Hx8
Dx8	Ix1
Ex8	Jx1